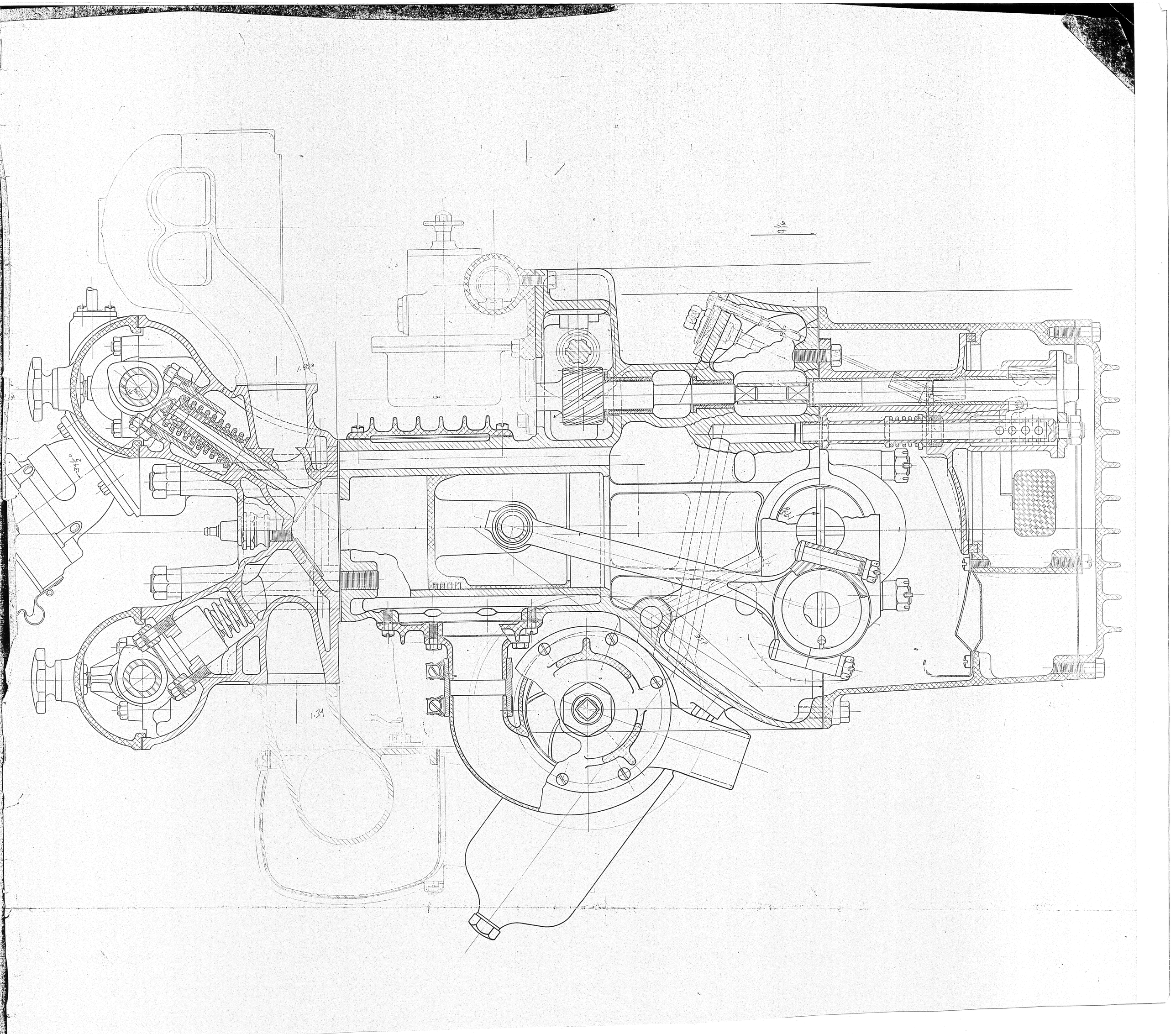
9 1/16
1.820
1.34
34 1/2°